Schemat montażu furtki i bramy dwuskrzydłowej - System Verona

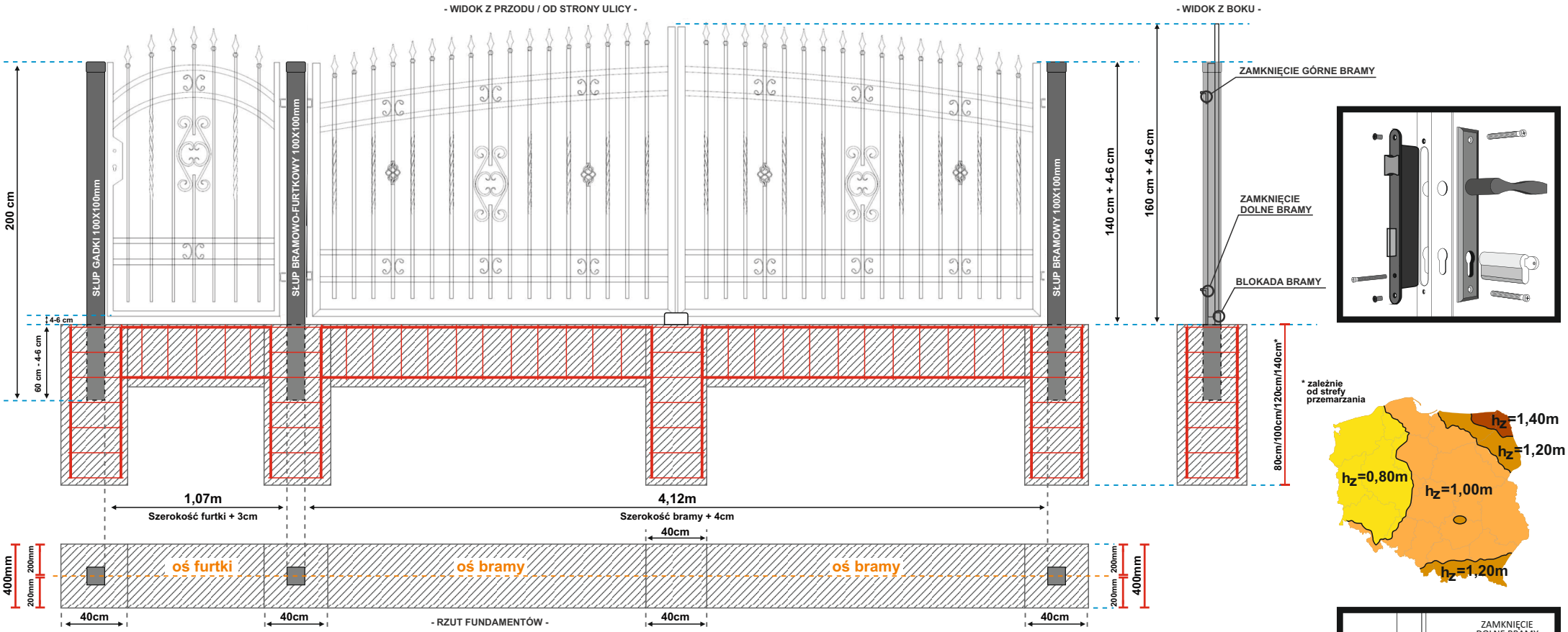

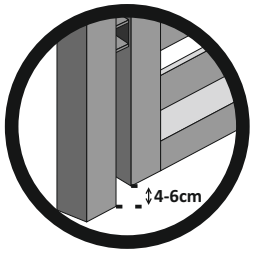

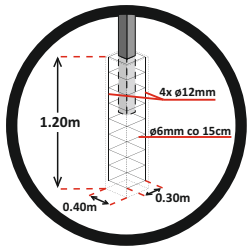

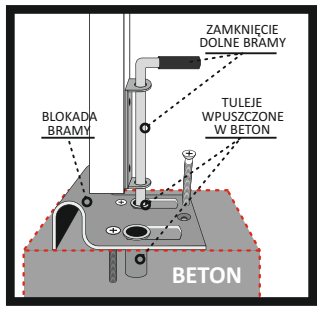

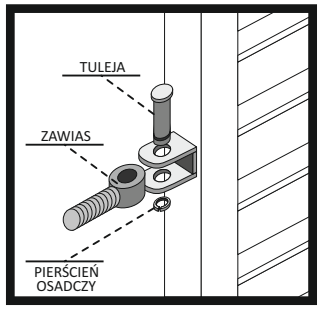

UWAGA!
PRZED ZABETOWANIEM ELEMENTU
PRZEPROWADZIĆ MONTAŻ PRÓBNY

KOLEJNOŚĆ CZYNNOŚCI MONTAŻOWYCH:

Zaleca się przeprowadzić montaż pod nadzorem osoby z uprawnieniami budowlanymi
Skrzydła bramy i furtki zamontować 4-6 cm powyżej podłoża

1) Wyznacz położenie bramy i furtki w terenie
2) Zrobić wykop na fundamenty pod słupki bramy i furtki, wykonać deskowanie cokołów
3) W fundamenty słupowe włożyć zbrojenie wykonane z 4 prętów zbrojonych ø12 mm o długości dostosowanej do głębokości wykopu powiązanych strzemionami z pręta gładkiego ø6 mm o wymiarach 30x30 cm rozłożonymi co 15 cm. W ławę fundamentową łączącą słupy zastosować zbrojenie wykonane z pręta żebrowanego ø12 mm w ilości 4 szt. (długość zależna od szerokości bramy) powiązane strzemionami wykonanymi z pręta gładkiego ø6 mm (o wymiarze 20x30 cm) o rozstawie 25 cm.
4) Bramę w pozycji poziomej należy złożyć łącznie ze słupkami zachowując liniowość położenia wszystkich elementów.
5) Wsunąć bramę na wózki jezdne, poczym zamontować rolkę najazdową w szynie bramy. Tak złożoną bramę należy ustabilizować przy pomocy elementów drewnianych lub innych (np.: deski, kantówki, profile).
6) Złożony element umieścić w miejscu wbudowania z zachowaniem pionowości i ponownie sprawdzić położenie wszystkich części składowych oraz zabezpieczyć przed przechyleniem lub wywróceniem.
7) Położenie wysokościowe należy ustabilizować poprzez oparcie sworznia przy słupku na elemencie wsporczym
8) Wykonać betonowe ławy fundamentowe oraz cokoły na słupki następnie wylać betonowanie słupów
9) Wykonać deskowanie oraz betonowanie elementów uzupełniających między słupkami pamiętając o umieszczeniu elementów blokowania bram
10) Zalecany jest montaż odboju do bram w celu zabezpieczenia zawiasów przed ich uszkodzeniem